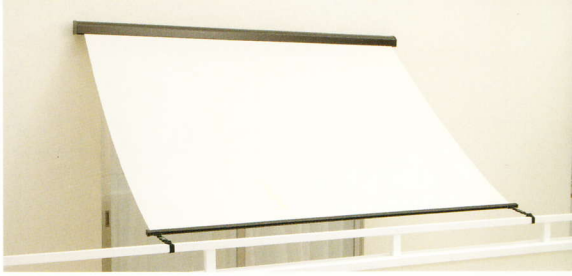

外付けロールスクリーン

SUDARE

SANKYO SHOJI CO.,LTD.

窓の“外”から“快適室内”

日差しの強い部屋を快適に保つコツが“窓の外”にあることを、ご存知ですか？
熱がこもらない“窓の外”で日差し対策ができる「SUDARE（外付けロールスクリーン）」なら、
室内温度の上昇を抑え、より効果的な省エネ対策が行えます。

【スクリーンの省エネデータ】

色	光学特性（生地単体）			単板ガラス（3㎜）		複層ガラス（3-A6-3㎜）	
				室内に入り込む日射率の比率（SC値）		室内に入り込む日射率の比率（SC値）	
	反射率（%）	透過率（%）	吸収率（%）	室内取付の場合	外付けの場合	室内取付の場合	外付けの場合
ホワイト	69.2	25.1	5.7	0.32	0.29	0.34	0.269
ベージュ	64.4	23.1	12.5	0.33	0.28	0.36	0.259
グレー	60.0	17.4	22.6	0.33	0.25	0.37	0.219

※SC値：3mm単板ガラスから室内に入り込む日射熱を1とした場合の比率
※上記数値は、当社独自の測定で算出したものであり、性能を保証するものではありません。
※反射率、透過率、吸収率は分光光度計による測定値をJIS R 3106に基づいて算出

室内取付と比べて省エネ効果

約24%アップ!!

［室内に入り込む日射熱の比較］
※3㎜単板ガラス+スクリーンのSC値

Contents

特長…… 1
ラインナップ…… 2
メカカラー …… 2
製作可能寸法…… 2
対応スクリーン …… 2
価格…… 2
オプション …… 3
仕様の構造/取付寸法図 …… 4

「クラッチ式」「ノンクラッチ式」の2タイプをご用意！

用途に合わせて、好きな位置でスクリーンを止められる「クラッチ式」と、
手摺りにボトム部分を固定できる「ノンクラッチ式」の2タイプをご用意しています。

スローストップ収納

クラッチ式　ノンクラッチ式

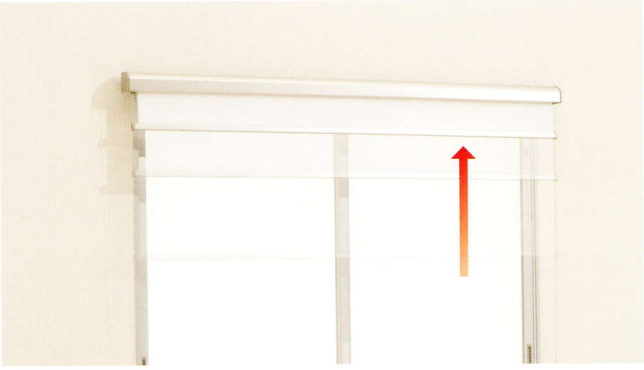

ダブルブレーキの採用により、巻き上げ時の気になる音が軽減されます。また収納時には安定した巻き取りを可能にしているので、安心してご使用いただくことができます。

プルコード標準装備

クラッチ式　ノンクラッチ式

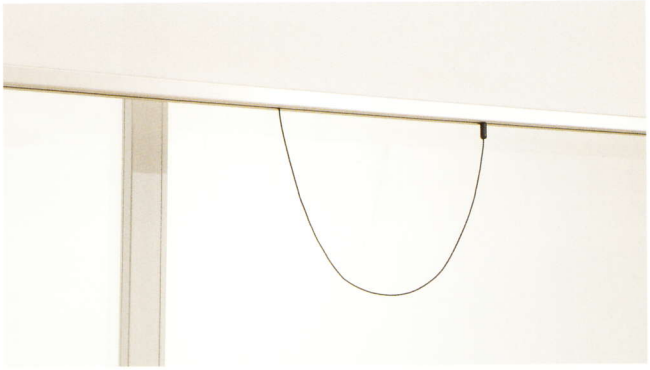

収納時など邪魔になりがちなプルコードは、ボトムレールの溝に差し込める形状になっているため、安定した収納を実現します。

ガイドワイヤー仕様

クラッチ式

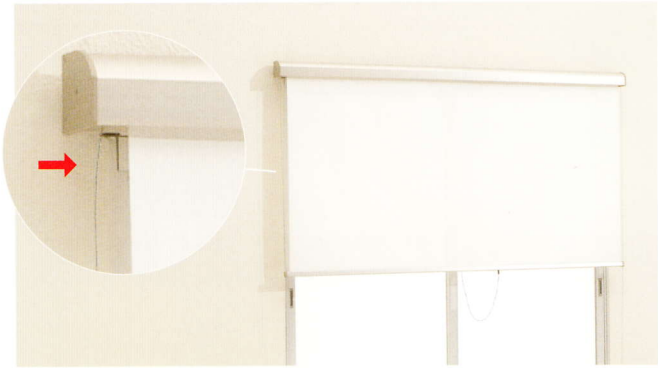

クラッチ式はガイドワイヤーでスクリーンのバタつきを防止し、さらに任意の位置でスクリーンをストップできます。
※クラッチ式を採用しているのはSUDAREだけになります。

屋内から操作しやすい形状

クラッチ式　ノンクラッチ式

ボトム部分はサッシより下方向への押し込み操作を考慮した形状になります。そのため、下方向への押し込みがスムーズになりました。もちろん腰窓操作も問題なく行えます。

バルコニーの手摺りに固定
（オプション／ボトム固定ベルト）

ノンクラッチ式

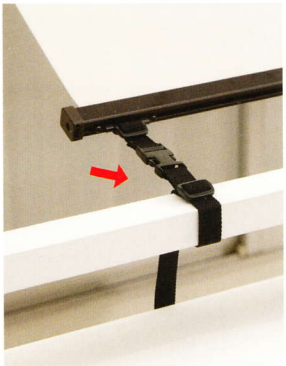

ノンクラッチ式はバルコニーの手摺りを利用してボトム部分を固定することができます。ボトム部分を手摺りに固定することで、スクリーンの開閉なしに出入りがスムーズになります。

サッシにも取付けカンタン
（オプション／サッシ固定金具）

クラッチ式　ノンクラッチ式

❶サッシ固定金具（オプション）を窓枠サッシの両側に取付けます
❷本体ブラケットを取付けます
❸本体を設置します

ラインナップ

クラッチ式/ガイドワイヤー仕様

▪本体ボックス部

▪フック部

・クラッチ式=ガイドワイヤー付、バタツキ防止、任意の位置でストップ可能

ノンクラッチ式

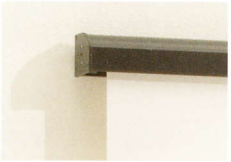

▪本体ボックス部

▪フック部

・ノンクラッチ式=ガイドワイヤーなし、ボトムフリーのため、ボトム固定ベルト(オプション)を使用すれば、手摺りに固定可能

メカカラー

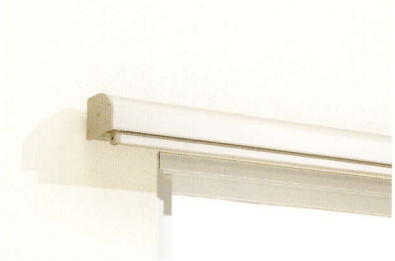

▪シルバー

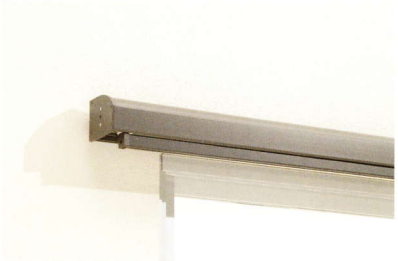

▪ブラウン

メカカラーは2色ございます。
ご発注時にご指定ください。

製作可能寸法

製品名	幅	高さ	幅：高さ比
クラッチ式	800～2,000㎜	600～2,500㎜	1：3が限度
ノンクラッチ式			

対応スクリーン

ホワイト

ベージュ

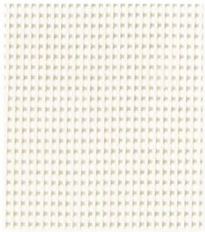

グレー

価格

(単位：円)

SUDARE　クラッチ式 / ガイドワイヤー仕様

高さ(mm) ＼ 幅(mm)	800～1,200	1,205～1,600	1,605～2,000
600～ 800	35,400	39,000	42,600
810～1,200	38,900	42,800	46,700
1,210～1,600	42,400	46,600	50,800
1,610～2,000	45,900	50,400	54,900
2,010～2,400	49,400	54,500	59,200
2,410～2,500	52,900	58,600	63,500

■ 幅：高さ =1：3 を限度とします
■ 幅は 5mm 単位、高さは 10mm 単位で製作可能

SUDARE　ノンクラッチ式

高さ(mm) ＼ 幅(mm)	800～1,200	1,205～1,600	1,605～2,000
600～ 800	32,900	36,500	40,100
810～1,200	36,400	40,300	44,200
1,210～1,600	39,900	44,100	48,300
1,610～2,000	43,400	47,900	52,400
2,010～2,400	46,900	52,000	56,700
2,410～2,500	50,400	56,100	61,000

■ 幅：高さ =1：3 を限度とします
■ 幅は 5mm 単位、高さは 10mm 単位で製作可能

オプションパーツ

オプション部品名	カラー	価格
持出し金具S(2個1組)	シルバー/ブラウン	4,000
持出し金具L(2個1組)	シルバー/ブラウン	7,000
サッシ枠固定金具(2個1組)	シルバー/ブラウン	6,000
ボトム固定ベルト(2本1組)	ー	1,800
ボトム固定フック(ノンクラッチ用)	シルバー/ブラウン	1,000

持ち出し金具S

▪本体ボックス部(シルバー)

▪フック部(シルバー)

▪本体ボックス部(ブラウン)

▪フック部(ブラウン)

持ち出し金具L

▪本体ボックス部(シルバー)

▪フック部(シルバー)

▪本体ボックス部(ブラウン)

▪フック部(ブラウン)

・上部に軒などがあり取付けスペースがない場合は、この持ち出し金具を使用することで取付けが可能になります。
・シャッターが付いている窓や、雨戸付引違い窓などにも設置が可能です。

サッシ固定金具

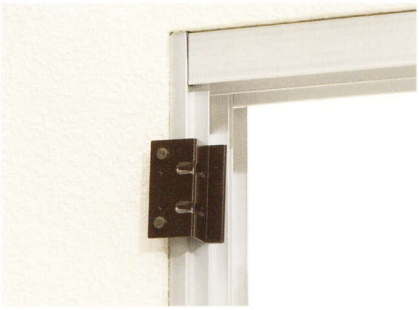

・サッシ固定金具を使用することで、外壁に下穴を開けずに商品を取付けることができます。

ボトム固定ベルト

・バルコニーの手摺りを利用してボトム部分を固定できます。

ボトム固定フック

・強い日射しをコントロールをするときにボトム固定フックを取付けることで、半開ができ日射しをコントロールします。

■製品全体図及び部品名称

クラッチ式　ガイドワイヤー仕様

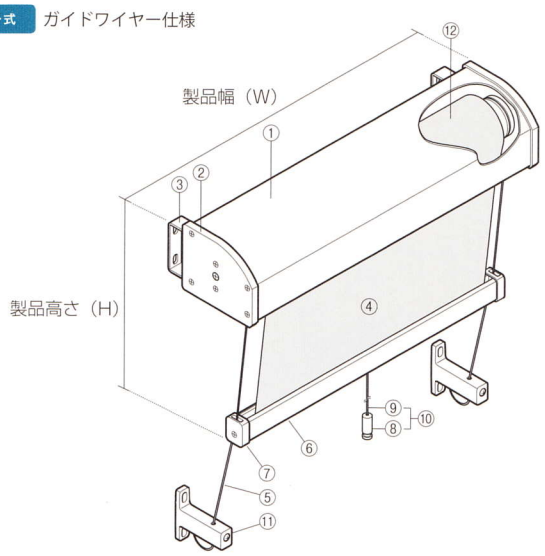

ノンクラッチ式

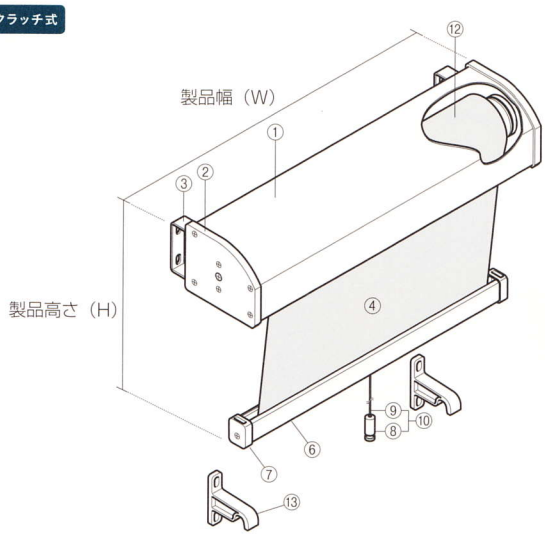

部品名

①ヘッドボックス	④スクリーン	⑦ウエイトバーキャップ	⑩プルボールセット	⑬ボトム固定フック
②ヘッドボックスキャップ	⑤ガイドワイヤー	⑧プルボール	⑪ガイドワイヤー止め金具	
③ヘッドボックスブラケット	⑥ウエイトバー	⑨プルコード	⑫ローラーパイプ	

クラッチ式　ガイドワイヤー仕様

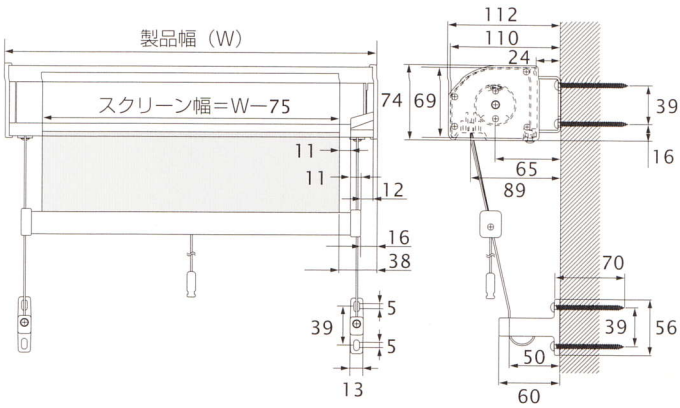

ノンクラッチ式

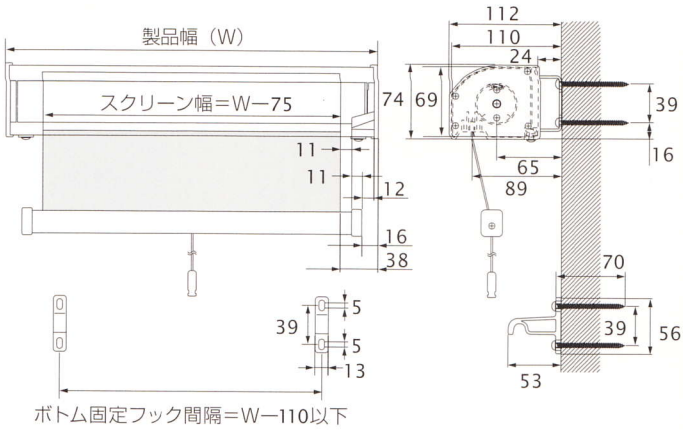

■持ち出し金具S

クラッチ式　ガイドワイヤー仕様

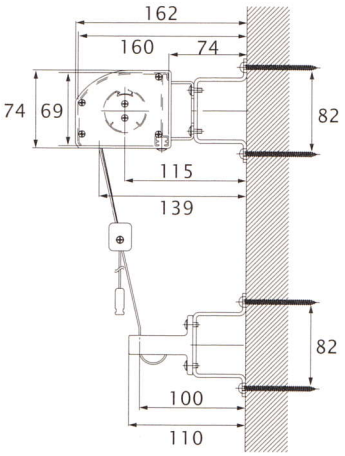

ノンクラッチ式

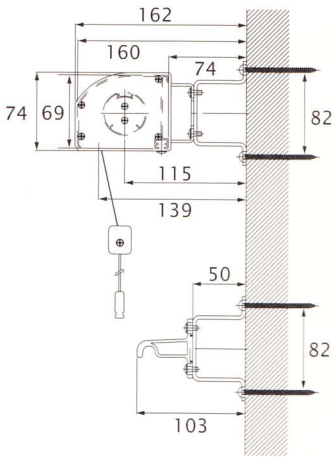

■持ち出し金具L

クラッチ式　ガイドワイヤー仕様

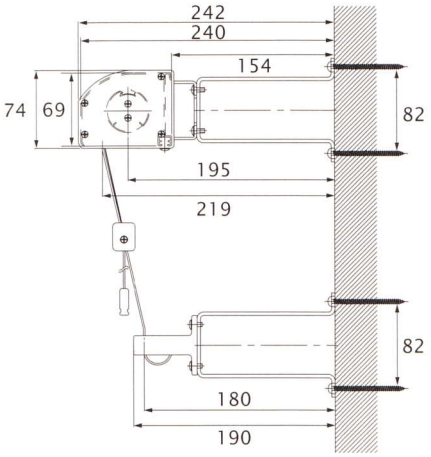

ノンクラッチ式

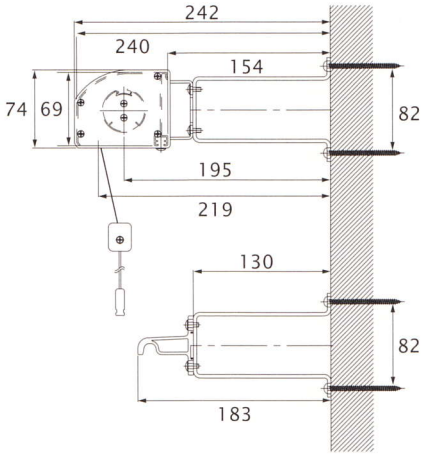

■サッシ固定金具　※製品幅は、サッシ内側寸法（サッシ固定金具取付位置）＋75mmのサイズでご指定ください。

クラッチ式　ガイドワイヤー仕様

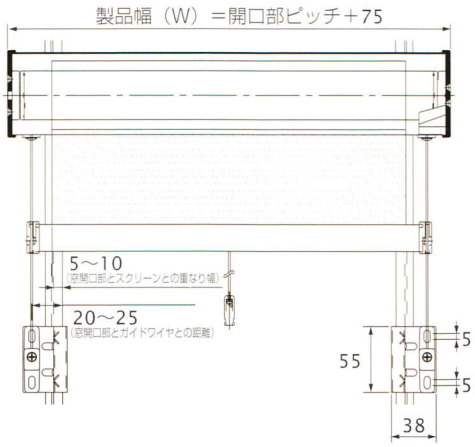

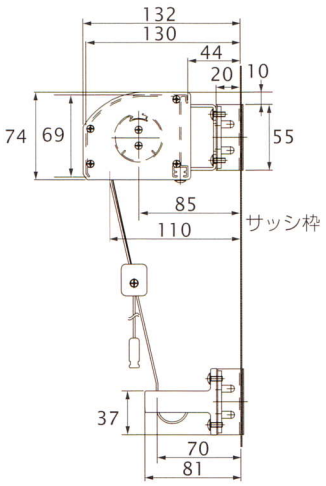

■持ち出し金具S

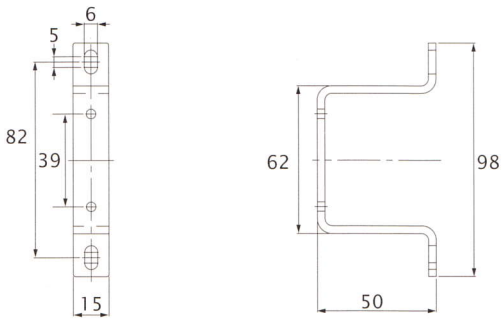

■持ち出し金具L

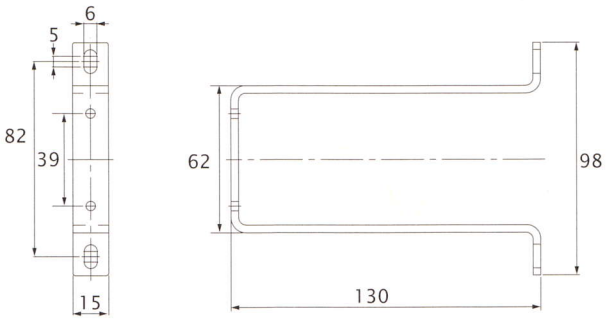

■ボトム固定フック

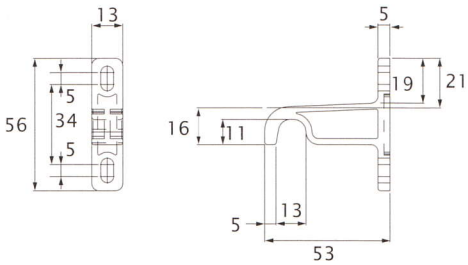

■サッシ枠固定金具

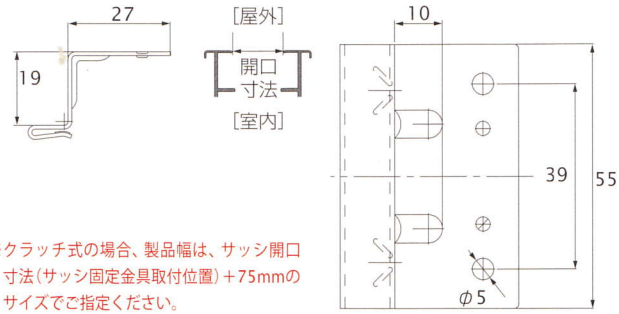

※クラッチ式の場合、製品幅は、サッシ開口寸法（サッシ固定金具取付位置）＋75mmのサイズでご指定ください。

ご注文方法

STEP 1 製品名をご指定ください
(例)SUDARE クラッチ式

STEP 2 スクリーン色をご指定ください
(例)ホワイト

STEP 3 メカカラーをご指定ください
(例)シルバー

STEP 4 製品サイズを幅は5mm単位、高さは10mm単位でご指定ください
(例)幅1,000mm、高さ1,500mm

STEP 5 台数をご指定ください
(例)1台

STEP 6 必要なオプションをご指定ください
(例)手摺り固定金具

⚠ 警告　取付け上のご注意(取付け前に必ずお読みください)

- ⊘付属のブラケット取付けネジは木部用です。木部以外には使用しないでください。
- ❗本製品を取付ける下地の強度や材質を確認し、施工してください。確実に下地に取付けていない場合は落下の原因になります。
- ❗木ネジの取付け位置は下地や外装材の端部にならない様に取付けてください。
- ❗施工後、各部品の締め忘れや、ゆるみがないか良く確認してください。
- ❗2階部分など高所への取付けの場合は、足場の設置など安全に施工する様注意ください。
- ❗本製品の取付けは、3階フロア部(約9m)を限度とします。

⚠ 注意　使用上のご注意(ご使用前に必ずお読みください)

- ⊘風が吹いている時は必ずスクリーンを巻き上げて本体に収納してください。
  スクリーンが風にあおられて、製品が破損する恐れがあります。
- ❗長時間の雨、大雨や降雪の時やそれが予測される場合は、
  必ずスクリーンを巻き上げてください。
- ❗雪や落ち葉がスクリーンに付着してしまった場合、これらを必ず除去してから、スクリーンの巻き取りを行ってください。
  そのまま巻き取ると、スクリーンや本体の破損や故障の原因になります。
- ⊘必ずプルコード、またはウエイトバーを持って操作を行ってください。スクリーンやローラーパイプを持って操作を行わないでください。

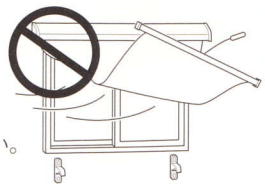

●お問い合わせ先

2013.06.1000

・表示内容は2013年4月現在のものです。
・製品は改良の為、予告なく仕様変更することがありますので予めご了承ください。
・カタログ中の製品写真は印刷の為、実際の製品の色と多少異なります。

http://www.markilux.jp/